tecnosteel

# Servery

## Dropin & Countering

**PROFESSIONAL** INOX EQUIPMENT

2020

**PRICE** LIST

Vetrina calda DELI ..... 5
DELI hot display - DELI Heisse theke - Vitrine chauffante DELI - Тепловая витрина DELI

Vetrina calda statica quadra su piano caldo a 1 ripiano ..... 6
HOT STATIC 1-LEVEL SQUARE DISPLAY ON HEATED TOP PLATE - HEISSE-STATISCHE-1-ETAGIG-VIERECKIGE-THEKE AUF WARMHALTEPLATTE - VITRINE CARREE CHAUFFANTE STATIQUE - SUR PLAN CHAUFFANT 1 NIVEAU - Тепловая статическая витрина с квадратным стеклом, 1 полкой и подогреваемой поверхностью из закалённого стекла

Vetrina calda statica tonda su piano caldo a 1 ripiano ..... 7
HOT STATIC 1-LEVEL ROUND DISPLAY ON HEATED TOP PLATE - HEISSE-STATISCHE-1-ETAGIG-RUNDE-THEKE AUF WARMHALTEPLATTE - VITRINE RONDE CHAUFFANTE STATIQUE - SUR PLAN CHAUFFANT 1 NIVEAU - Тепловая статическая витрина с округлым стеклом, 1 полкой и подогреваемой поверхностью из закалённого стекла

Vetrina calda statica quadra su piano caldo a 2 ripiani ..... 8
HOT STATIC 2-LEVELS SQUARE DISPLAY ON HEATED TOP PLATE - HEISSE-STATISCHE-2-ETAGIG-VIERECKIGE-THEKE AUF WARMHALTEPLATTE - VITRINE CARREE CHAUFFANTE STATIQUE - SUR PLAN CHAUFFANT 2 NIVEAUX - Тепловая статическая витрина с квадратным стеклом, 2 полками и подогреваемой поверхностью из закалённого стекла

Vetrina calda statica tonda su piano caldo a 2 ripiani ..... 9
HOT STATIC 2-LEVELS ROUND DISPLAY ON HEATED TOP PLATE - HEISSE-STATISCHE-2-ETAGIG-RUNDE-THEKE AUF WARMHALTEPLATTE - VITRINE RONDE CHAUFFANTE STATIQUE - SUR PLAN CHAUFFANT 2 NIVEAUX - Тепловая статическая витрина с округлым стеклом,2 полками и подогреваемой поверхностью из закалённого стекла

Piano caldo in vetro temperato ..... 10
Heated top plate made of tempered glass - Warmhalteplatte, vorgespanntes Glas - Plan chauffant en verre trempé - Подогреваемая поверхность из закаленного стекла

Vasca caldo secco ventilata ..... 13
Dry hot tank unit, fan assisted - Umluft-Warmhaltewanne trocken - Cuve chauffante à sec ventilée - Ванна сухого обогрева, вентилируемая

Vasca bagnomaria ..... 14
Bainmarie tank unit - Bainmarie-Wanne - Cuve bainmarie - Водяной мармит

# MISURE INCASSO PIANI CALDI / VETRINE CALDE

HOT TOP BUILT-IN MEASUREMENTS / HOT DISPLAY - EINBAUABMESSUNGEN WARME EBENEN / WARME VITRINE
DIMENSIONS ENCASTREMENT PLANS CHAUDS / VITRINE CHAUFFANTE - РАЗМЕРЫ ВСТРАИВАНИЯ
ПОДОГРЕВАЕМЫХ ПОВЕРХНОСТЕЙ / ТЕПЛОВЫХ ВИТРИН

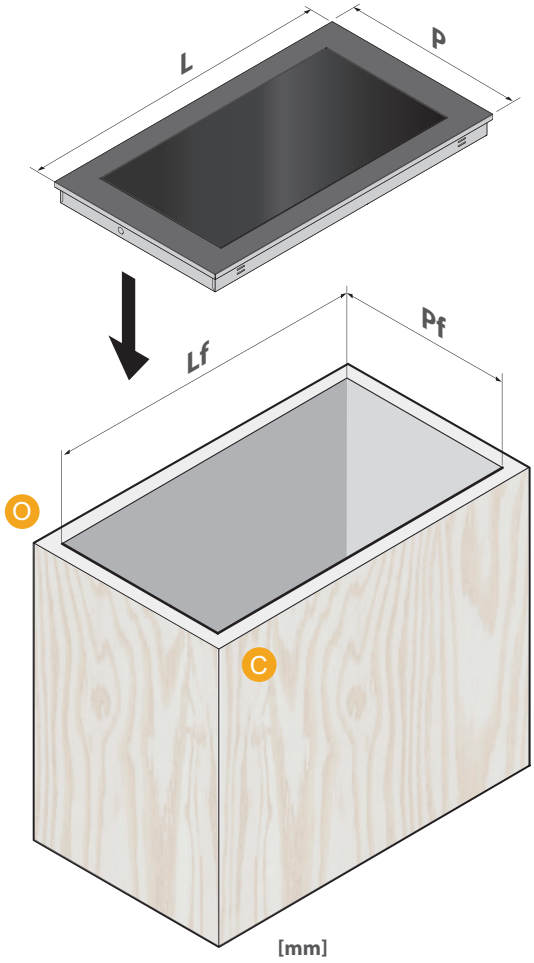


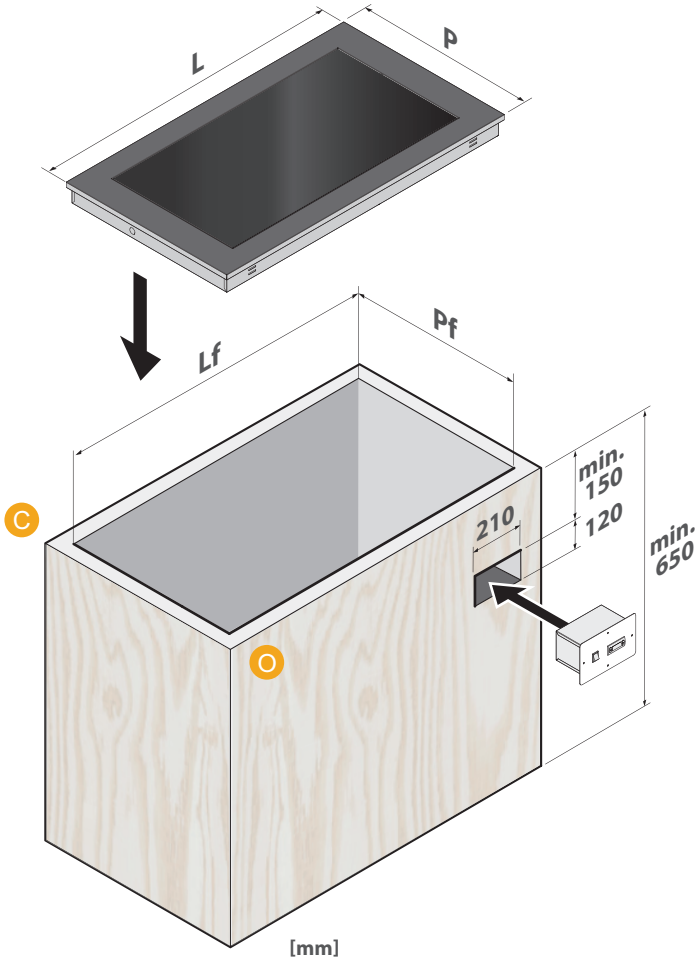


| | | Lf | Pf |
|---|---|---|---|
| GN 1/1 | 2 | 735 | 605 |
| | 3 | 1060 | 605 |
| | 4 | 1385 | 605 |
| | 5 | 1710 | 605 |
| | 6 | 2035 | 605 |

C Lato cliente - Client side - Côté client Kundenseite - Сторона клиента

O Lato operatore - Operator side - Côté opérateur - Bedienerseite - Сторона оператора

# PIANO CALDO IN VETRO TEMPERATO

HEATED TOP PLATE MADE OF TEMPERED GLASS - WARMHALTEPLATTE, VORGESPANNTES GLAS - PLAN CHAUFFANT EN VERRE TREMPÉ - ПОДОГРЕВАЕМАЯ ПОВЕРХНОСТЬ ИЗ ЗАКАЛЕННОГО СТЕКЛА

## 680

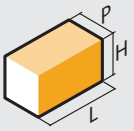


**+30 / +70°C**

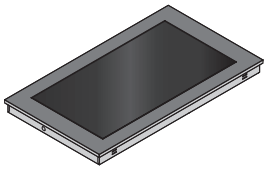

| | | Dimensioni<br>Dimensions - Abmessungen<br>Dimensions - Габариты<br>L | P | H | Modello<br>Model - Modell<br>Modèle - Модель | Codice<br>Code - Kode<br>Code - Код | € |
|---|---|---|---|---|---|---|---|
| GN 1/1 | 2 | 825 | **680** | 145 | **MIN 7 VC2** | 9100200806 | |
| | 3 | 1175 | **680** | 145 | **MIN 7 VC3** | 9100201106 | |
| | 4 | 1525 | **680** | 145 | **MIN 7 VC4** | 9100201506 | |
| | 5 | 1875 | **680** | 145 | **MIN 7 VC5** | 9100201806 | |
| | 6 | | | | | | |

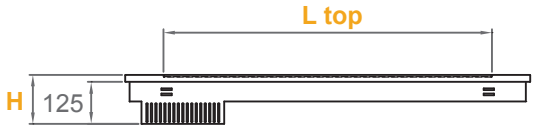


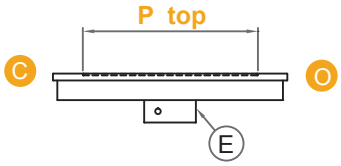


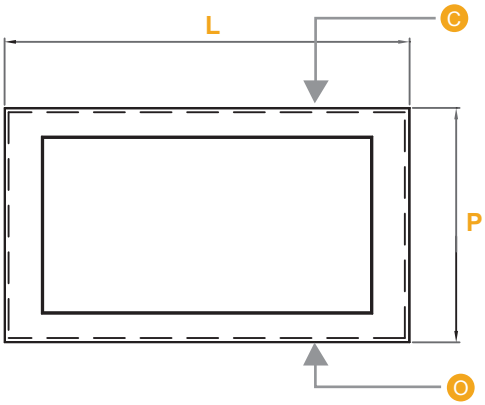


E Allacciamento elettrico - Electrical connection - Stromanschluss - Branchement électrique Электрическое соединение

C Lato cliente - Client side - Côté client Kundenseite - Сторона клиента

O Lato operatore - Operator side - Côté opérateur - Bedienerseite - Сторона оператора

| | | GN 1/1 | | | | |
|---|---|---|---|---|---|---|
| | | 2 | 3 | 4 | 5 | 6 |
| **Dimensioni piano**<br>Top dimensions - Abmessungen Ebene - Dimensions du plan - Размеры столешницы | **L top x P top** | 655x510 | 980x510 | 1310x510 | 1630x510 | |
| **Potenza/Voltaggio**<br>Power/voltage - Leistung/Spannung - Puissance / Voltage - Мощность/ Напряжение | | 0,8 / 0,8 | 1,2 / 1,2 | 1,6 / 230-1 | 2 / 230-1 | |

# MISURE INCASSO VASCHE CALDE

HOT WELL BUILT-IN MEASUREMENTS - EINBAUABMESSUNGEN WARME SCHALEN
DIMENSIONS ENCASTREMENT BACS CHAUDS - РАЗМЕРЫ ВСТРАИВАНИЯ ПОДОГРЕВАЕМЫХ ВАНН

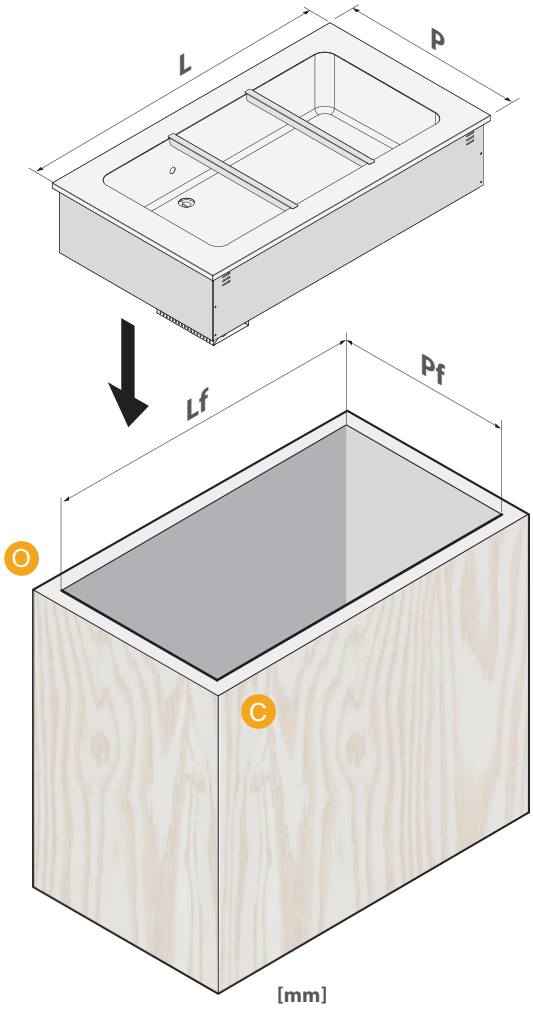


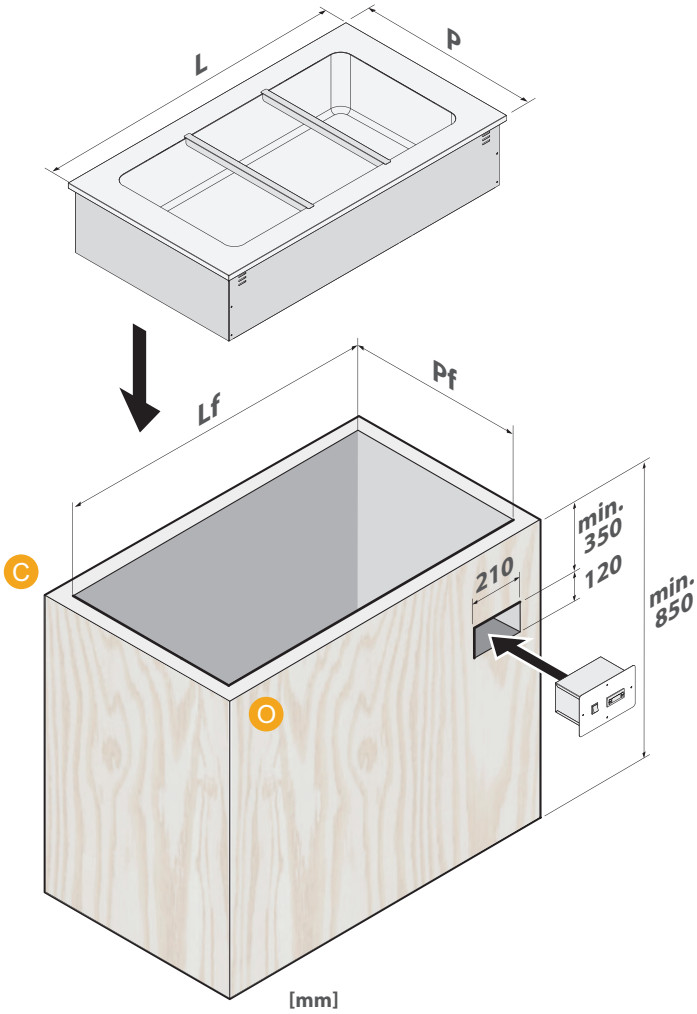


| GN 1/1 | Lf | Pf |
|---|---|---|
| 2 | 735 | 605 |
| 3 | 1060 | 605 |
| 4 | 1385 | 605 |
| 5 | 1710 | 605 |
| 6 | 2035 | 605 |

C Lato cliente - Client side - Côté client Kundenseite - Сторона клиента

O Lato operatore - Operator side - Côté opérateur - Bedienerseite - Сторона оператора

# VASCA CALDO SECCO VENTILATA

DRY HOT TANK UNIT, FAN ASSISTED - UMLUFT-WARMHALTEWANNE TROCKEN - CUVE CHAUFFANTE À SEC VENTILÉE - ВАННА СУХОГО ОБОГРЕВА, ВЕНТИЛИРУЕМАЯ

Drop-in

## 680

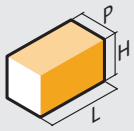


## +70 / +85°C

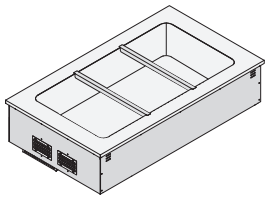

| | | Dimensioni<br>Dimensions - Abmessungen<br>Dimensions - Габариты<br>L | P | H | Modello<br>Model - Modell<br>Modèle - Модель | Codice<br>Code - Kode<br>Code - Код | € |
|---|---|---|---|---|---|---|---|
| GN 1/1 | 2 | 825 | 680 | 320 | MIN 7 VV2 | 9100108206 | |
| | 3 | 1175 | 680 | 320 | MIN 7 VV3 | 9100101106 | |
| | 4 | 1525 | 680 | 320 | MIN 7 VV4 | 9100101506 | |
| | 5 | 1875 | 680 | 320 | MIN 7 VV5 | 9100101806 | |
| | 6 | | | | | | |

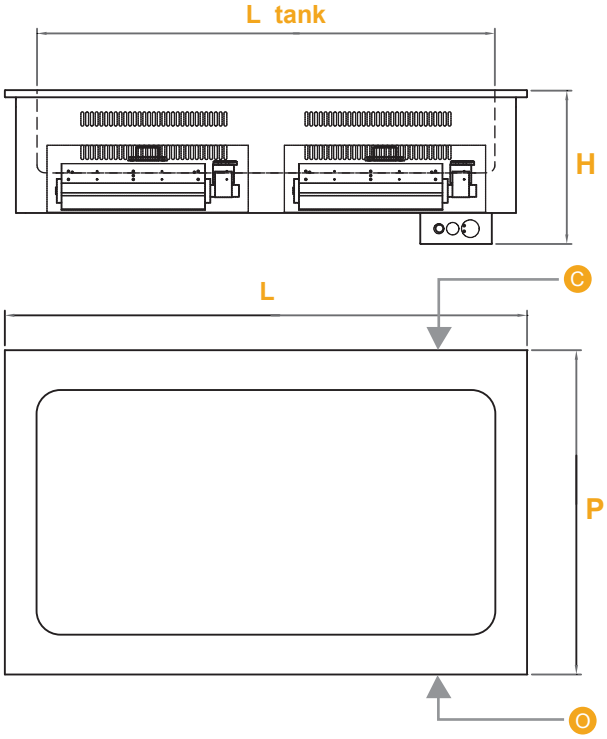


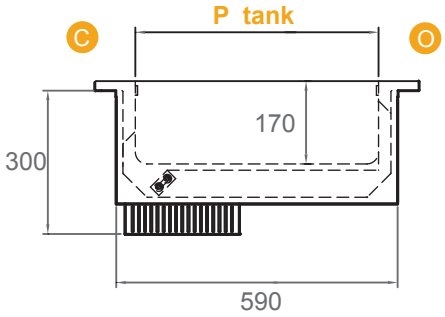


- (E) Allacciamento elettrico - Electrical connection - Stromanschluss - Branchement électrique Электрическое соединение
- (C) Lato cliente - Client side - Côté client Kundenseite - Сторона клиента
- (O) Lato operatore - Operator side - Côté opérateur - Bedienerseite - Сторона оператора

| | | GN 1/1 | | | | |
|---|---|---|---|---|---|---|
| | | 2 | 3 | 4 | 5 | 6 |
| **Dimensioni vasca**<br>Well dimensions - Abmessungen Schale - Dimensions du bac - Размеры ванны | **L tank x P tank** | 630x510 | 960x510 | 1290x510 | 1620x510 | |
| **Potenza/Voltaggio**<br>Power/voltage - Leistung/Spannung - Puissance / Voltage - Мощность/ Напряжение | | 0,55 | 1,11 / 230-1 | 1,67 / 230-1 | 2,23 / 230-1 | |

ed. 0120 - 00

# VASCA BAGNOMARIA

BAINMARIE TANK UNIT - BAINMARIE-WANNE - CUVE BAINMARIE - ВОДЯНОЙ МАРМИТ

## 680

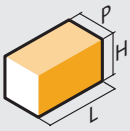


| | Dimensioni<br>Dimensions - Abmessungen<br>Dimensions - Габариты<br>L | P | H | Modello<br>Model - Modell<br>Modèle - Модель | Codice<br>Code - Kode<br>Code - Код | € |
|---|---|---|---|---|---|---|
| **+70 / +85°C** | | | | | | |
| GN 1/1 2 | 825 | **680** | 320 | **MIN 7 BM2** | 9100000806 | |
| GN 1/1 3 | 1175 | **680** | 320 | **MIN 7 BM3** | 9100001106 | |
| GN 1/1 4 | 1525 | **680** | 320 | **MIN 7 BM4** | 9100001506 | |
| GN 1/1 5 | 1875 | **680** | 320 | **MIN 7 BM5** | 9100001806 | |
| GN 1/1 6 | 2225 | **680** | 320 | **MIN 7 BM6** | 9100002206 | |
| **Controllo automatico di livello**<br>Automatic control level - Automatische Niveaukontrolle - Contrôle automatique du niveau - Автоматический контроль уровня | | | | **MIN 7 CAL** | 9100000000 | |

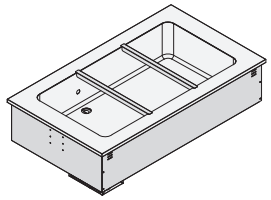

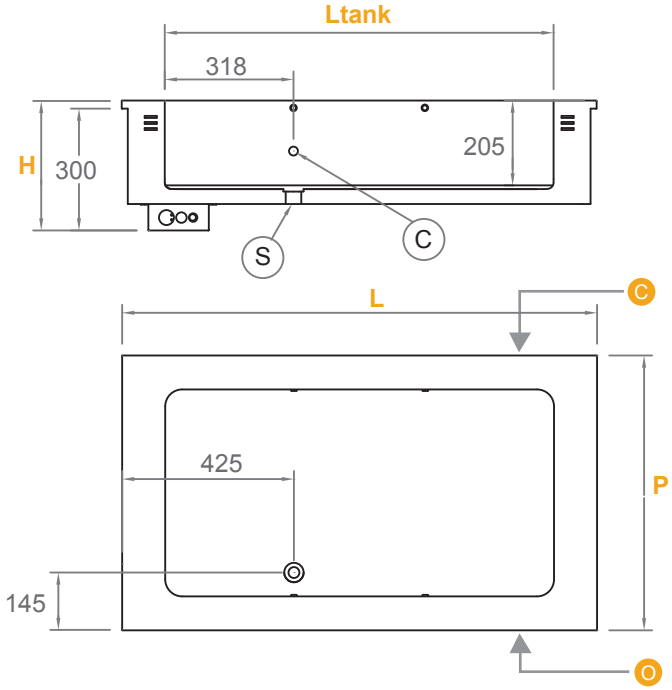


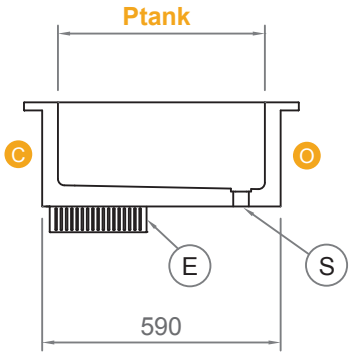


- (C) Carico acqua 3/4" - Water inlet 3/4" Einlass Wasser 3/4" - Remplissage d'eau Водозаборника 3/4"
- (S) Scarico acqua 3/4" - Water drain pipe 3/4" Auslass Wasser 3/4" - Décharge d'eau 3/4" Слива воды 3/4"
- (E) Allacciamento elettrico - Electrical connection - Stromanschluss - Branchement électrique Электрическое соединение
- (C) Lato cliente - Client side - Côté client Kundenseite - Сторона клиента
- (O) Lato operatore - Operator side - Côté opérateur - Bedienerseite - Сторона оператора

| | | GN 1/1 | | | | |
|---|---|---|---|---|---|---|
| | | 2 | 3 | 4 | 5 | 6 |
| **Dimensioni vasca**<br>Well dimensions - Abmessungen Schale - Dimensions du bac - Размеры ванны | **L tank x P tank** | 630x510 | 960x510 | 1290x510 | 1620x510 | 1940x510 |
| **Potenza/Voltaggio**<br>Power/voltage - Leistung/Spannung - Puissance / Voltage - Мощность/ Напряжение | | 1,4 / 230-1 | 2,2 / 230-1 | 3 / 230-1 | 3,7 / 400 | 4,4 / 400 |

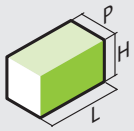


| | Dimensioni<br>Dimensions - Abmessungen<br>Dimensions - Габариты<br>L | P | H | Modello<br>Model - Modell<br>Modèle - Модель | Codice<br>Code - Kode<br>Code - Код | € |
|---|---|---|---|---|---|---|

**Sovrastruttura con vetro singolo dritto**
1-tier Overshelf with straight glass - Aufsatz 1 etagig-mit geradem Glas - Superstructure avec simple vitrage droit - Полка-надстройка с прямым стеклом с одной стороны

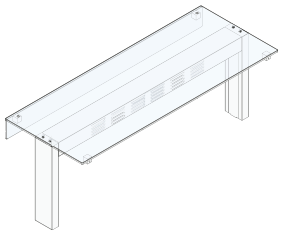

| | | | | | | |
|---|---|---|---|---|---|---|
| GN 1/1 | 2 | 795 | 450 | 430 | **MIN 7 QS 2** | 9109100704 |
| | 3 | 1145 | 450 | 430 | **MIN 7 QS 3** | 9109101104 |
| | 4 | 1495 | 450 | 430 | **MIN 7 QS 4** | 91091011404 |
| | 5 | 1845 | 450 | 430 | **MIN 7 QS 5** | 9109101804 |
| | 6 | 2195 | 450 | 430 | **MIN 7 QS 6** | 9109102104 |

**Sovrastruttura con vetro singolo + frontale**
1-tier Overshelf with straight glass+front breath-saving glas - Aufsatz 1 etagig- mit geradem Glas + Frontglas - Superstructure avec simple vitrage + façade - Полка-надстройка с прямым стеклом с одной стороны и защитным стеклом спереди

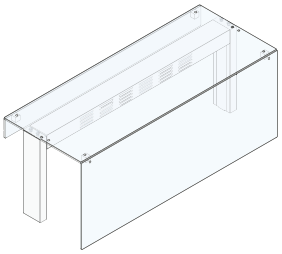

| | | | | | | |
|---|---|---|---|---|---|---|
| GN 1/1 | 2 | 795 | 450 | 430 | **MIN 7 QC 2** | 9109200704 |
| | 3 | 1145 | 450 | 430 | **MIN 7 QC 3** | 9109201104 |
| | 4 | 1495 | 450 | 430 | **MIN 7 QC 4** | 9109201404 |
| | 5 | 1845 | 450 | 430 | **MIN 7 QC 5** | 9109201804 |
| | 6 | 2195 | 450 | 430 | **MIN 7 QC 6** | 9109202104 |

**Sovrastruttura con vetro doppio curvo**
1-tiers Overshelf with double curved glass - Aufsatz 1 etagig- mit doppeltem abgerundetem Glas - Superstructure avec double vitrage bombé - Полка-надстройка с закругленным стеклом с 2х сторон

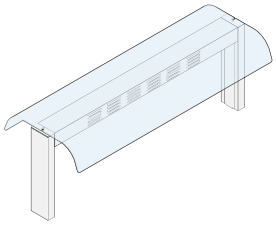

| | | | | | | |
|---|---|---|---|---|---|---|
| GN 1/1 | 2 | 795 | 450 | 430 | **MIN 7 TD 2** | 9109400704 |
| | 3 | 1145 | 450 | 430 | **MIN 7 TD 3** | 9109401104 |
| | 4 | 1495 | 450 | 430 | **MIN 7 TD 4** | 9109401404 |
| | 5 | 1845 | 450 | 430 | **MIN 7 TD 5** | 9109401804 |
| | 6 | 2195 | 450 | 430 | **MIN 7 QS 6** | 9109102104 |

**Sovrastruttura con vetro singolo curvo**
1-tier Overshelf with curved glass - Aufsatz 1 etagig -mit abgerundetem Glas - Superstructure avec simple vitrage bombé - Полка-надстройка с закругленным стеклом с одной стороны

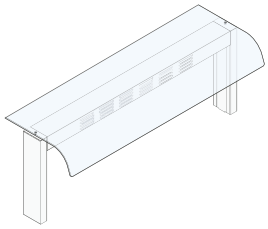

| | | | | | | |
|---|---|---|---|---|---|---|
| GN 1/1 | 2 | 795 | 450 | 430 | **MIN 7 TS 2** | 9109300704 |
| | 3 | 1145 | 450 | 430 | **MIN 7 TS 3** | 9109301104 |
| | 4 | 1495 | 450 | 430 | **MIN 7 TS 4** | 9109301404 |
| | 5 | 1845 | 450 | 430 | **MIN 7 TS 5** | 9109301804 |
| | 6 | 2195 | 450 | 430 | **MIN 7 TS 6** | 9109302104 |

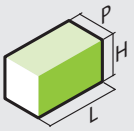


| | Dimensioni<br>Dimensions - Abmessungen<br>Dimensions - Габариты<br>L | P | H | Modello<br>Model - Modell<br>Modèle - Модель | Codice<br>Code - Kode<br>Code - Код | € |
|---|---|---|---|---|---|---|

## Frontale temprato
Hardened front - Gehärtete Front - Façade trempée - Закаленное переднее стекло

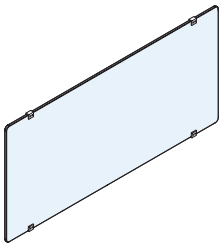

| | | | | | |
|---|---|---|---|---|---|
| GN 1/1 | 2 | 795 | 320 | MIN 7 VFP 2 | 9109500704 |
| | 3 | 1145 | 320 | MIN 7 VFP 3 | 9109501104 |
| | 4 | 1495 | 320 | MIN 7 VFP 4 | 9109501404 |
| | 5 | 1845 | 320 | MIN 7 VFP 5 | 9109501804 |
| | 6 | 2195 | 320 | MIN 7 VFP 6 | 9109502104 |

## Teca quadra
Square display - Quadrat-Theke - Vitrine carrée - Витрина квадратная

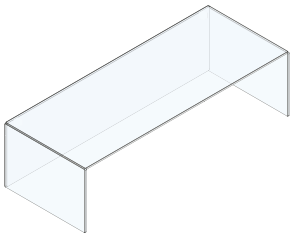

| | | | | | | |
|---|---|---|---|---|---|---|
| GN 1/1 | 2 | 795 | 430 | 430 | MIN 7 TECAQT 2 | 9109600704 |
| | 3 | 1145 | 430 | 430 | MIN 7 TECAQT 3 | 9109601104 |
| | 4 | 1495 | 430 | 430 | MIN 7 TECAQT 4 | 9109601404 |
| | 5 | 1845 | 430 | 430 | MIN 7 TECAQT 5 | 9109601804 |
| | 6 | | | | | |

## Elemento illuminante
Lighting kit - Beleuchtung - Kit éclairage - Элемент подсветки

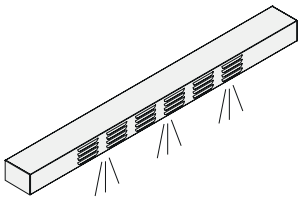

| | | | | |
|---|---|---|---|---|
| GN 1/1 | 2 | 715 | MIN 7 EIP 2 | 9109700700 |
| | 3 | 1065 | MIN 7 EIP 3 | 9109701000 |
| | 4 | 1415 | MIN 7 EIP 4 | 9109701400 |
| | 5 | 1765 | MIN 7 EIP 5 | 9109701700 |
| | 6 | 2115 | MIN 7 EIP 6 | 9109702100 |

## Elemento riscaldante
Heating kit - Heizelement - Kit chauffage - Нагревательный элемент

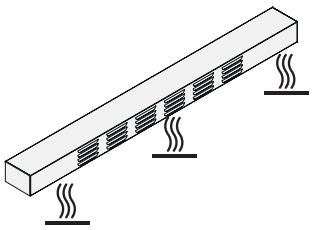

| | | | | |
|---|---|---|---|---|
| GN 1/1 | 2 | 715 | MIN 7 RIP 2 | 9109800700 |
| | 3 | 1065 | MIN 7 RIP 3 | 9109801000 |
| | 4 | 1415 | MIN 7 RIP 4 | 9109801400 |
| | 5 | 1765 | MIN 7 RIP 5 | 9109801700 |
| | 6 | 2115 | MIN 7 RIP 6 | 9109802100 |

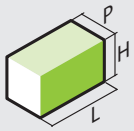


| Dimensioni<br>Dimensions - Abmessungen<br>Dimensions - Габариты | | | Modello<br>Model - Modell<br>Modèle - Модель | Codice<br>Code - Kode<br>Code - Код | € |
|---|---|---|---|---|---|
| L | P | H | | | |

## Termostato Touch
Touch thermostat - Thermostat mit Touch-Einstellung - thermostat tactile - Термостат Touch

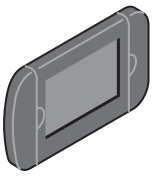

| | | | | | |
|---|---|---|---|---|---|
| | | | **TERMTOUCH** | 919900011 | |

## Sollevatore piatti da incasso (diametro regolabile)
Drop-in plate lowerators (adjustable diameter) - Einbau-Tellerspender – (verstellbarer durchmesser) - Elevateur assiettes encastrable (diametre reglable) - Встраиваемый раздатчик тарелок (регулируемый диаметр)

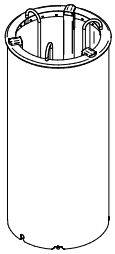

**Neutro - Neutral - Neutral - Neutre - Нейтральный**

| | | | | |
|---|---|---|---|---|
| ø 317 | 658 | | **TST 245** | 918900001 |
| ø 382 | 658 | | **TST 310** | 919900002 |

**Riscaldato - Heated - Behelzt - Chauffant - С подогревом**

| | | | | |
|---|---|---|---|---|
| ø 317 | 658 | | **TSTH 245** | 919900009 |
| ø 382 | 658 | | **TSTH 310** | 919900004 |

## Coperchio in plastica per sollevatore piatti
Plastic lid for plates lifting units - Kunststoff Deckel für Tellerspender - Couvercle en plastique pour distributeur assiettes - Пластиковая крышка для раздатчика тарелок

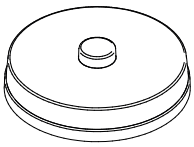

| | | | | | |
|---|---|---|---|---|---|
| | | | **TSDFR 245** | 919900005 | |
| | | | **TSDFR 310** | 919900006 | |

## Unità condensante per inst. remota
Condensing unit for remote version - Kälteeinheit für Zentralkühlung - Unité de condensation pour groupe à distance - Выносной агрегат

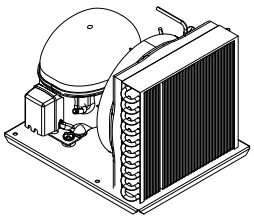

| | | | | | |
|---|---|---|---|---|---|
| | | | **MIN 7 GRR 2** | 919900007 | |
| | | | **MIN 7 GRR 3** | 919900008 | |
| | | | **MIN 7 GRR 4** | 919900009 | |
| | | | **MIN 7 GRR 5** | 919900010 | |

## Vaschetta gelato
Ice cream bowl - Speiseeiswanne - Bac à glace - Ванночка для мороженого

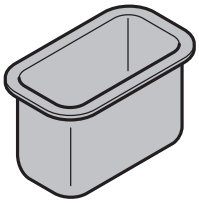

| | | | | | |
|---|---|---|---|---|---|
| 165 | 360 | 180 | **VG163618** | | |